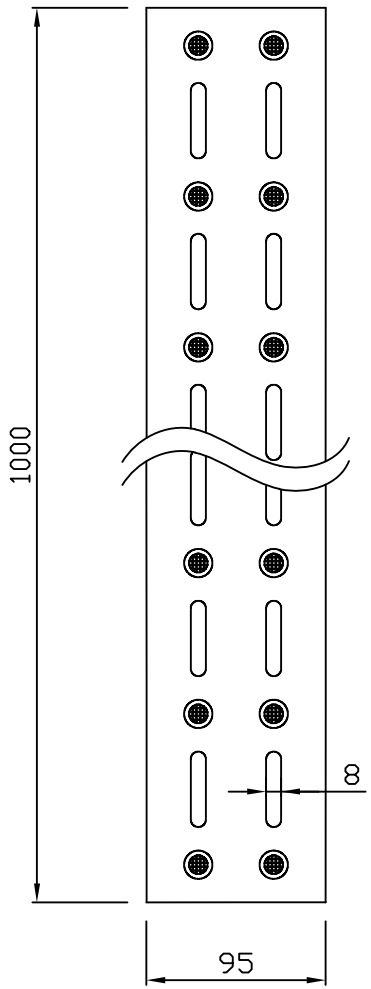

평 면 도
scale : None

정 면 도
scale : None

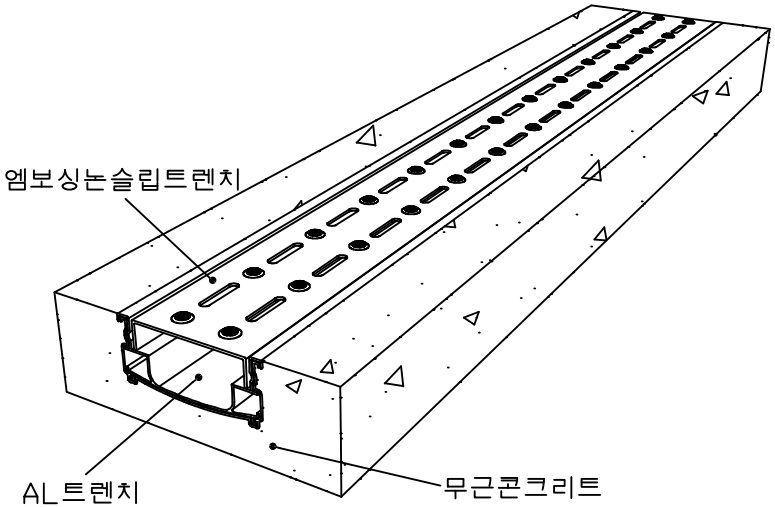

설치예시도
scale : None

지산투수개발(주) JISANPERCOLATION CO.,LTD. Tel) 032-561-0303 / Fax) 032-561-3586	PROJECT TITLE 엠보싱논슬립트렌치	SUBJECT TITLE	DATE	NOTE.
	MATERIAL	WEIGHT Kg	SIZE 95*25*1000	

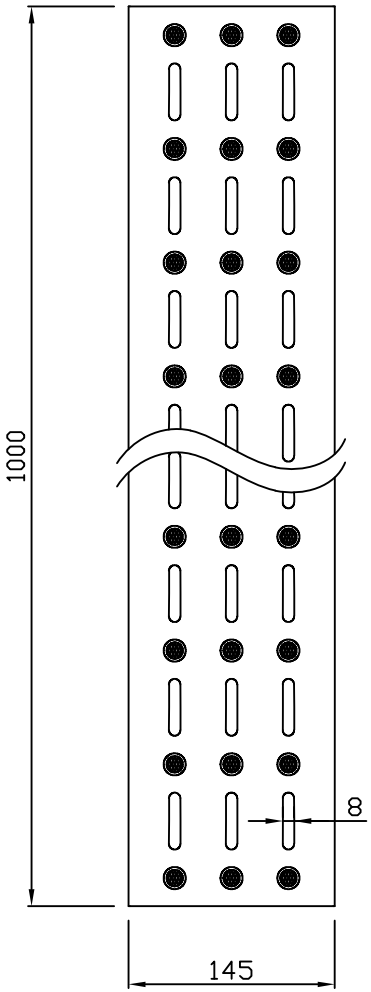

평 면 도
scale : None

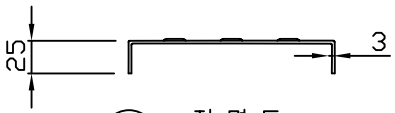

정 면 도
scale : None

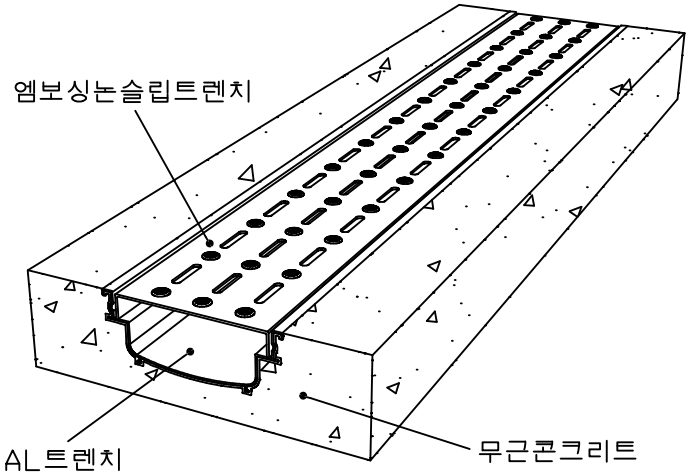

설치예시도
scale : None

지산투수개발(주) JISANPERCOLATION CO.,LTD. Tel) 032-561-0303 / Fax) 032-561-3586	PROJECT TITLE 엠보싱논슬립트렌치	SUBJECT TITLE	DATE	NOTE.
	MATERIAL	WEIGHT Kg	SIZE 145*25*1000	

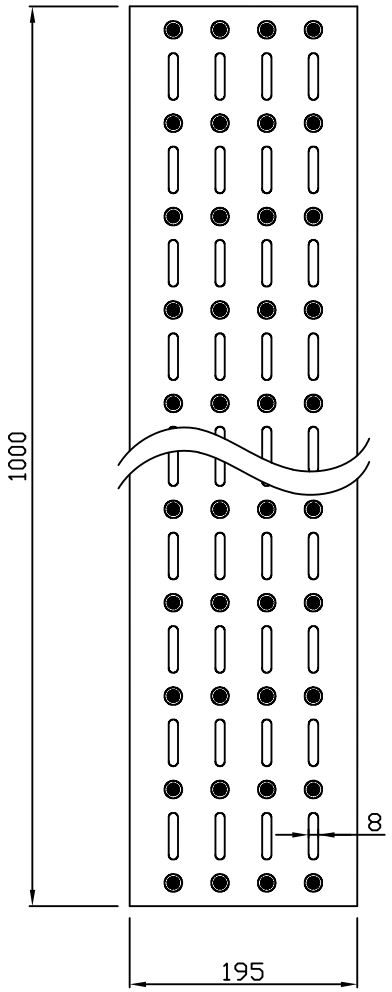

평 면 도
scale : None

정 면 도
scale : None

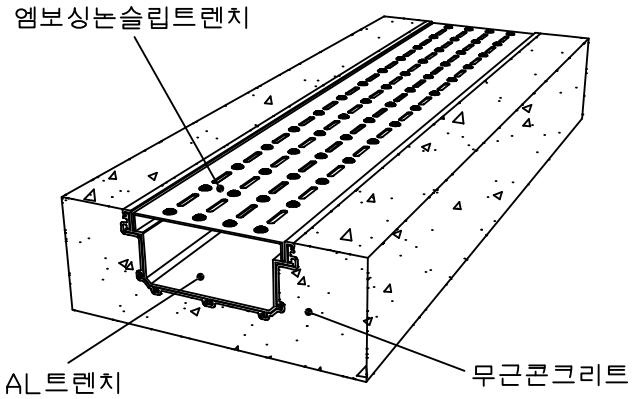

설치예시도
scale : None

지산투수개발(주)
JISANPERCOLATION CO.,LTD.
Tel) 032-561-0303 / Fax) 032-561-3586

PROJECT TITLE	SUBJECT TITLE	DATE	NOTE.
엠보싱논슬립트렌치			
MATERIAL	WEIGHT	SIZE	
	Kg	195*25*1000	